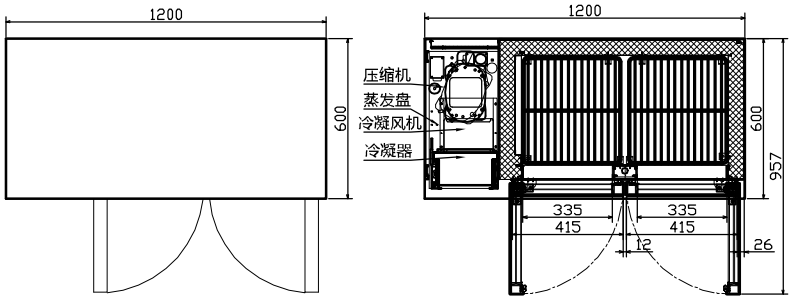

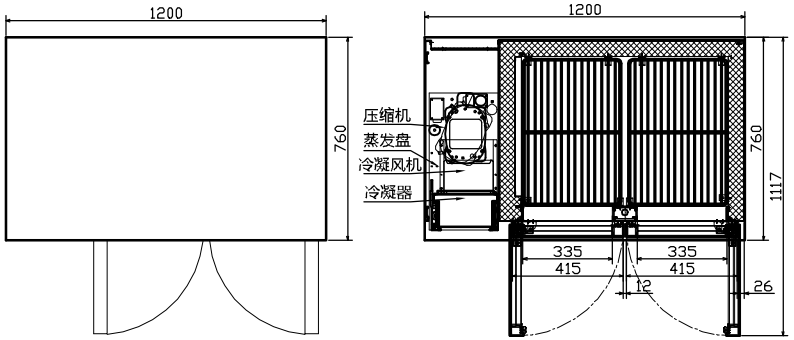

使用说明：

a）、请按照说明书，正确安装、摆放设备连接供水、排水管。在安装现场预留10mm的额外空间，以满足安装要求。（风冷设备，需要更多的空间，以满足空气流通和热量排出）。

b）、制冷效果取决于散热环境，请保持通风。

c）、可选配6cm、10cm、15cm高底脚。

名称	1.2米风冷卧式冰箱
型号	LRVG-120
外形尺寸	1200×600/760×800
电源	220V/50Hz
额定功率	260W
温度	0℃~+15℃
制冷方式	风冷
容积	178L(600) / 243L(760)
材质	内胆：304 台面：304
制冷剂类型	R134a
制冷剂节流方式	毛细管
保温材料	环戊烷
化霜水	自动蒸发
压缩机类型	全封闭式
冷凝器类型	强制风冷
蒸发风机	罩极电机220V
温控	电脑板
除霜时间	每隔4小时除霜一次
压缩机启动温差	4℃
压缩机保护方式	高压保护
电源保护方式	变压器
散热方式	前吸前排
网架	每扇门一片
灯光	6500K
机组	一体式
电器保护方式	6.3A保险丝
保温层厚度	箱体65mm 门板55m
使用环境	温度：1℃~43℃
包装尺寸	/
净重/毛重	/

已通过CE、CB认证。

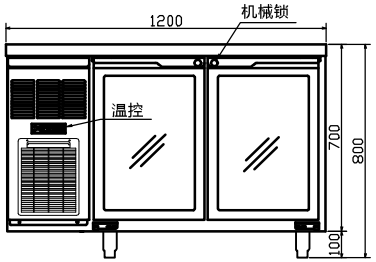

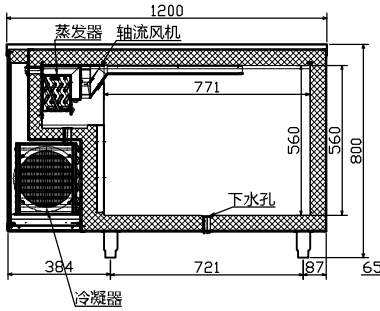

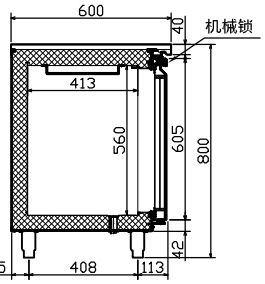

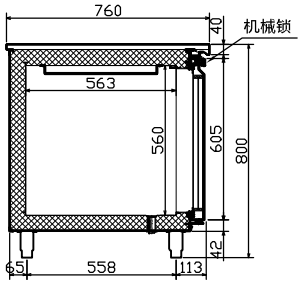

HISAKAGE®	1.2米风冷卧式冰箱	LRVG-120	视图方向	俯	剖	/	/	修订日期 2019-1-17	制图日期 2018-10-8	REV A
				正	剖	侧	侧			

因产品改进所需，如有变更恕不另行通知。